Պեմզաբլոկից շարվածքի ֆրագմենտ Մ-1 Մ 1:15

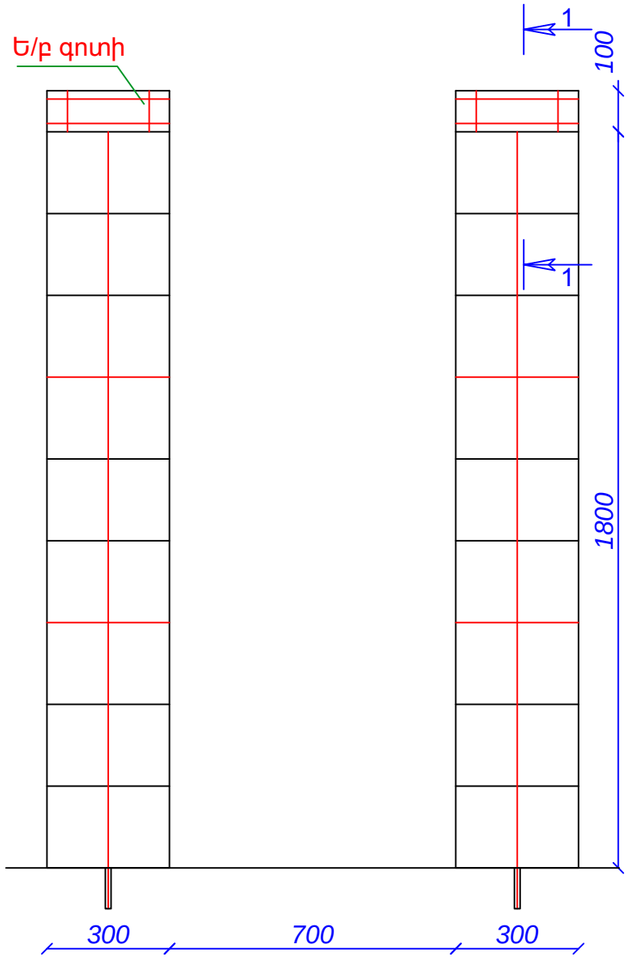

Պեմզաբլոկից շարվածքի ֆրագմենտ Մ-1 Մ 1:15

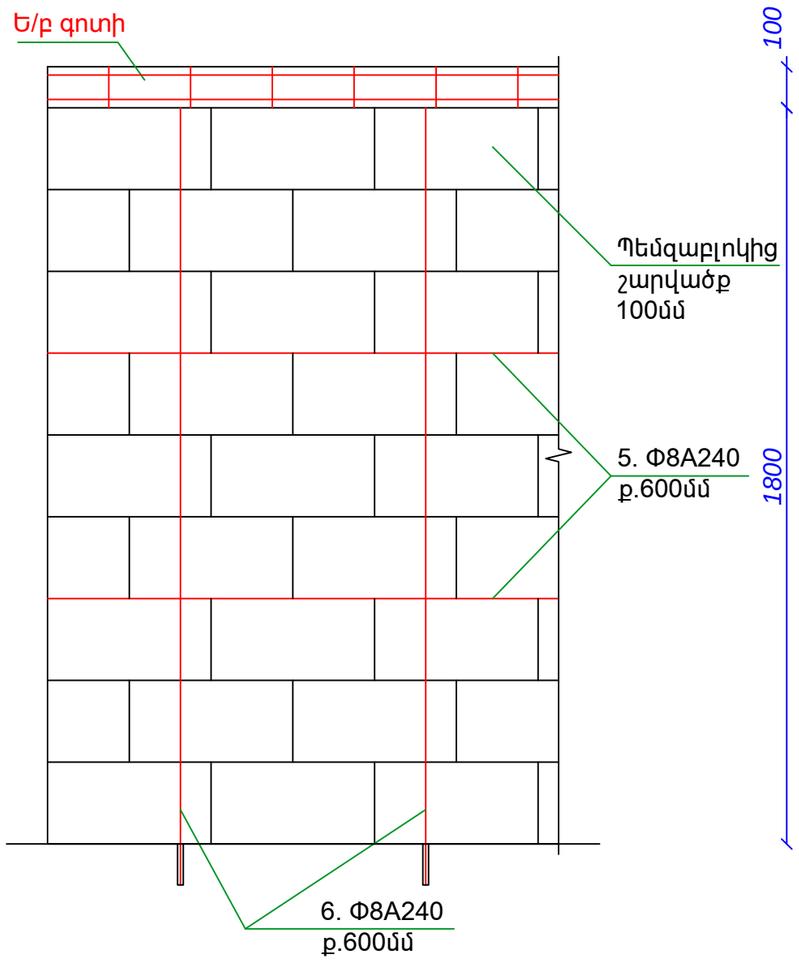

Պեմզաբլոկից միջնորմի իրականացմ. աշխատանք. մասնագիր Ֆրագմենտ-Մ1			
N/N	Անվանումը	Չափման միավոր	Քանակը
A	Միջնորմների կառուցում 150 մմ հաստ. բլոկ.	քմ/խմ	9.6/0.96
B	Միջնորմների մեջ թեթև բետոնի իրականաց.	խմ	0.39
C	Անցքերի շաղափում պատերում և հատակում Φ10մմ L=100մմ	հատ	20
D	Անցքերի լցափակում պոլիմերցեմենտային լուծույթով Φ10մմ L=100մմ	հատ	20
Միջնորմների ամրանավորում			
A	5.Φ 8 A500C L 11.4 մ	կգ	4.51
B	6.Φ 8 A500C L 20.9 մ	կգ	8.26
Ե/Բ գոտի			
A	3. Φ 10 A500C 4 հատ L 5.3մ	կգ	13.1
B	4. Φ 8 A240 29 հատ L 540	կգ	6.2
C	Բետոն B 15 դասի	խմ	0.053

Կտրվածք 1 - 1 Մ 1:10

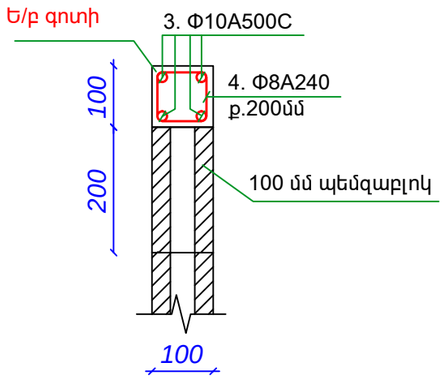

Չափ.մ.	Մաս.ք.	Թերթեր	Փաստ.	Ստորագր.	Ամսաթիվ	Պատվիրատու՝ << հ.186 հիմն. դպրոց>> ՊՈԱԿ		
Ն.Գ.Ճ.		Հ. Հովսեփյան			« հ.186 հիմնական դպրոց» ՊՈԱԿ-ի սանհանգույցների վերանորոգման նախագիծ	Էտապ	Թերթ	Թերթեր
Նախագծող		Ա. Եդիգարյան				ԳՇ	5	17
					Պեմզաբլոկից շարվածքի ֆրագմենտ Մ-1: Աշխատանքային մասնագիր /երկրորդ հարկ/:	<<Սուֆետ>> ՍՊԸ		